แผนที่สังเขป จุดที่ตั้งโครงการก่อสร้าง มาตราส่วน 1:7500

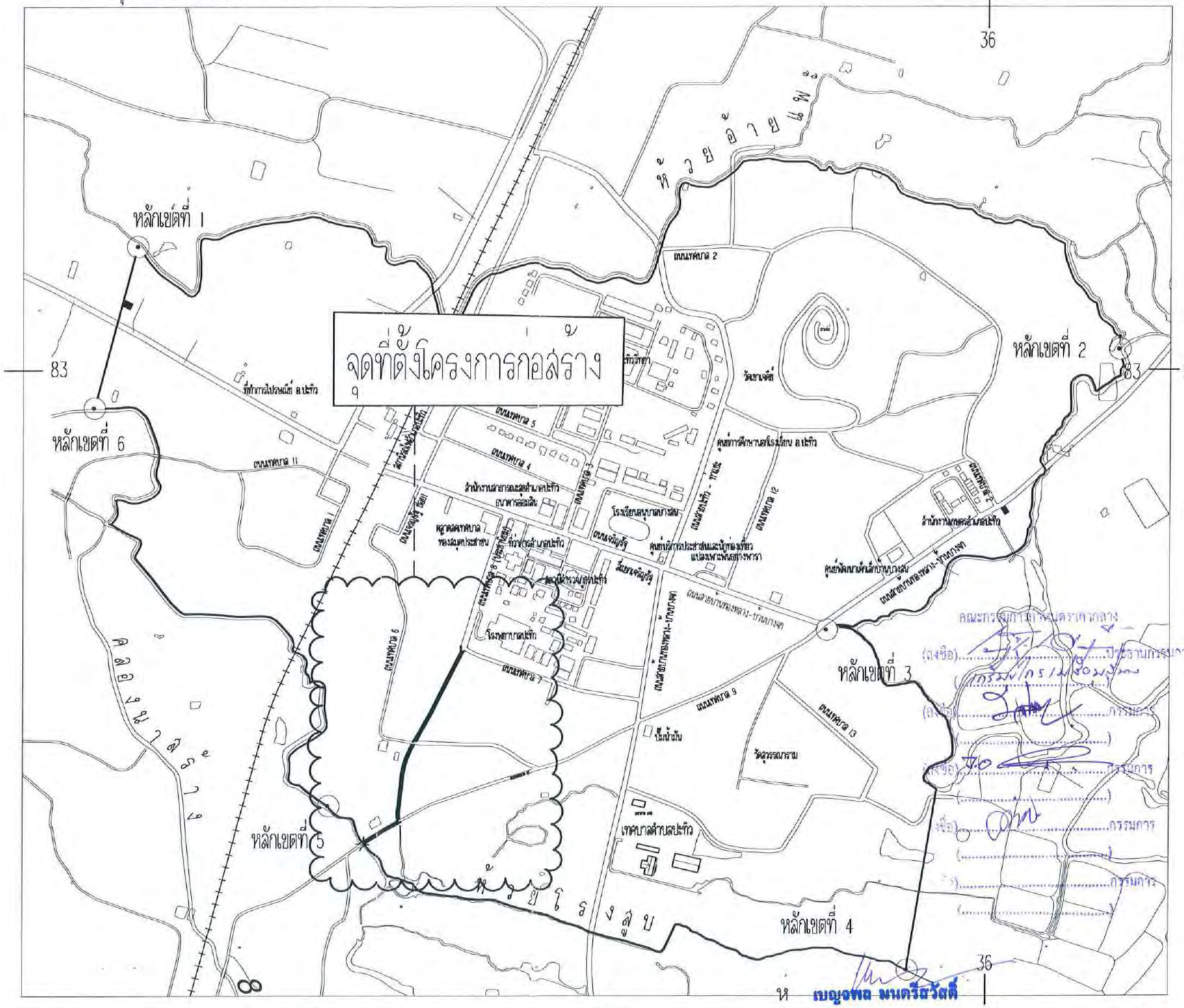

แผนที่เขตเทศบาลตำบลปะทิว

อำเภอปะทิว จังหวัดชุมพร

มาตราส่วน 1 : 7500

สัญลักษณ์

- ถนนภายในเขตเทศบาล
- ทางรถไฟ
- เขตเทศบาลตำบลปะทิว
- เขตตำบล
- ลำราง ห้วย คลอง แม่น้ำ

กองช่าง เทศบาลตำบลปะทิว Pathio Subdistrict Municipality	โครงการ ปรับปรุงถนนสายเทศบาล 8 ห้วงหวงท้องถิ่น ชพ.ถ 16008	เขียนแบบ	นายอรรถสิทธิ์ เอกวรรณัง นายช่างโยธาอาวุโส	เห็นสมควร	จ.อ.เกรียงไกร เปลี่ยนสินวล ปลัดเทศบาลตำบลปะทิว	วิศวกร		วันที่	28 พฤศจิกายน 2562	แบบแสดง แผนผังบริเวณ แผนที่สังเขป	แผ่นที่แผ่นที่ 1
	สถานที่ก่อสร้าง ม.7 ต.บางสน อ.ปะทิว จ.ชุมพร	ตรวจสอบ	นายพรชัย หุ้มมาก ผู้อำนวยการกองช่าง	อนุมัติ	นายเมนต์ชัย โกษฐเพชร นายกเทศมนตรีตำบลปะทิว			แบบเลขที่			จำนวนแผ่น 1/8

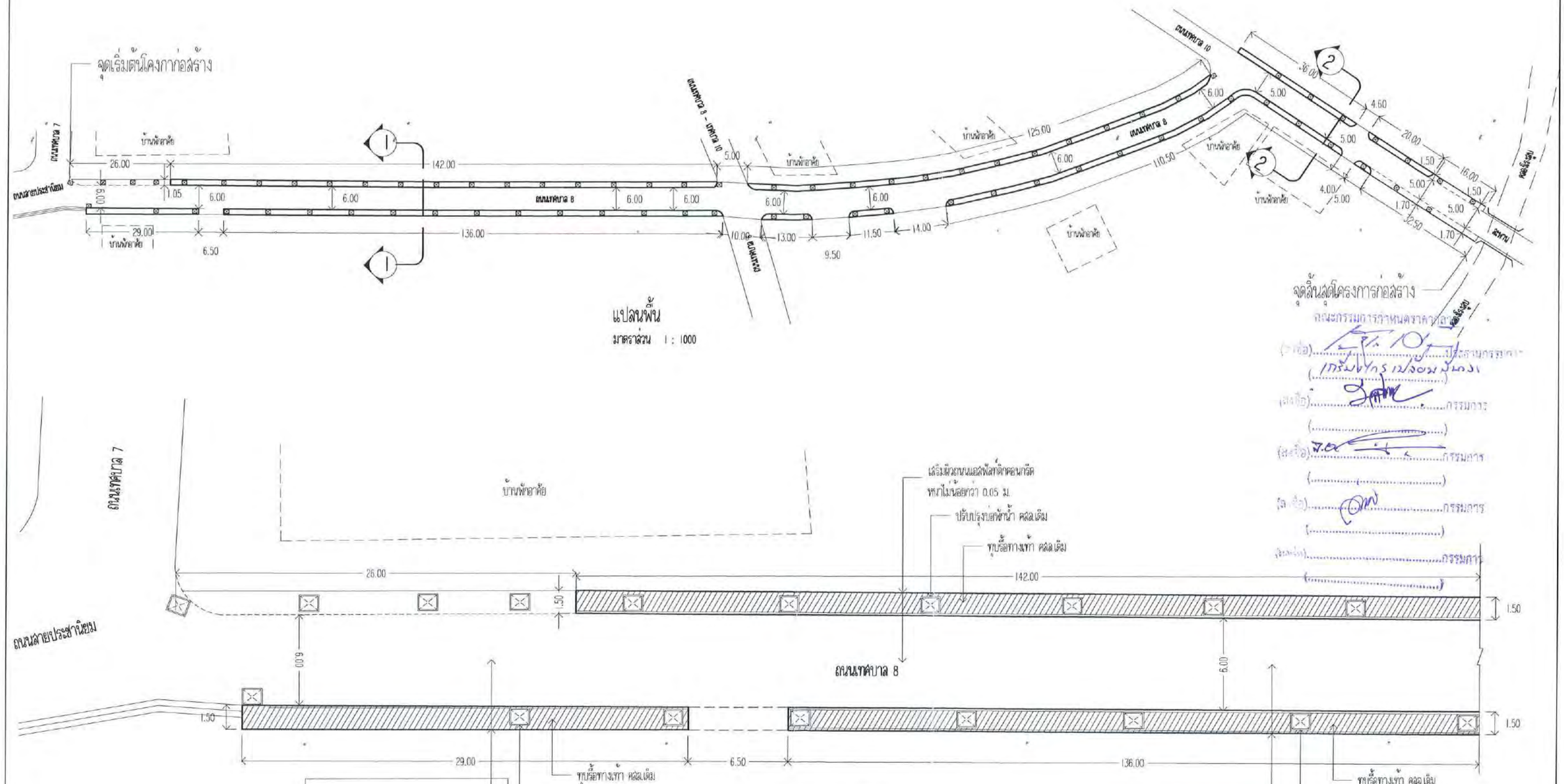

แปลนพื้น
มาตราส่วน 1 : 1000

จุดสิ้นสุดโครงการก่อสร้าง

คณะกรรมการกำหนดราคากลาง
(ลงชื่อ).....ประธานกรรมการ
(เกรียงไกร เปลี่ยนนิ่มกลาง)
(ลงชื่อ).....กรรมการ
(.....)
(ลงชื่อ).....กรรมการ
(.....)
(ลงชื่อ).....กรรมการ
(.....)
(ลงชื่อ).....กรรมการ
(.....)

ขยายแปลนพื้น
มาตราส่วน 1 : 250

เบญจพล มนตรีสวัสดิ์
ส.ย. 6831

กองช่าง เทศบาลตำบลปะทิว Pathio Subdistrict Municipality	โครงการ ปรับปรุงถนนสายเทศบาล 8 หลางหวงท้องถิ่น ชพ.ถ 16008	เขียนแบบ	นายอรรถสิทธิ์ เอกวรรณัง นายช่างโยธาอาวุโส	เห็นชอบ	จ.อ.เกรียงไกร เปลี่ยนสีนวล ปลัดเทศบาลตำบลปะทิว	วิศวกร.		วันที่	28 พฤศจิกายน 2562	แบบแสดง แปลนพื้น ขยายแปลนพื้น	แผ่นที่ 2
	สถานที่ก่อสร้าง ม.7 ต.บางสน อ.ปะทิว จ.ชุมพร	ตรวจสอบ	นายพรชัย นุ้ยมาก ผู้อำนวยการกองช่าง	อนุมัติ	นายมนต์ชัย โกษฐเพชร นายกเทศมนตรีตำบลปะทิว			แบบเลขที่			จำนวนแผ่น 2/8

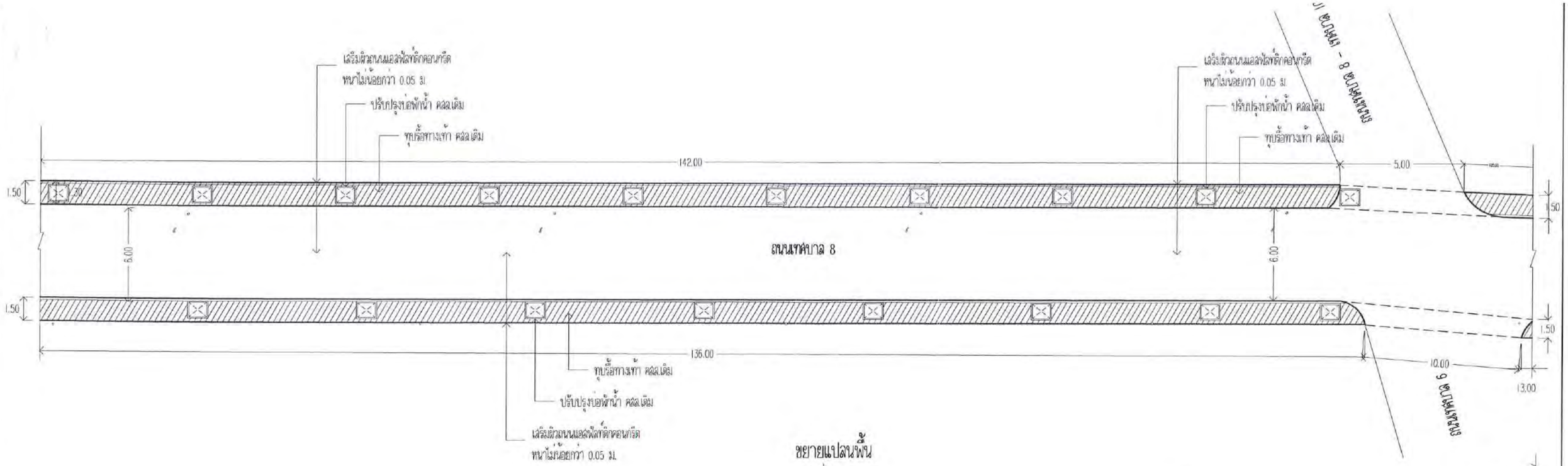

ขยายแปลนพื้น

มาตราส่วน 1 : 250

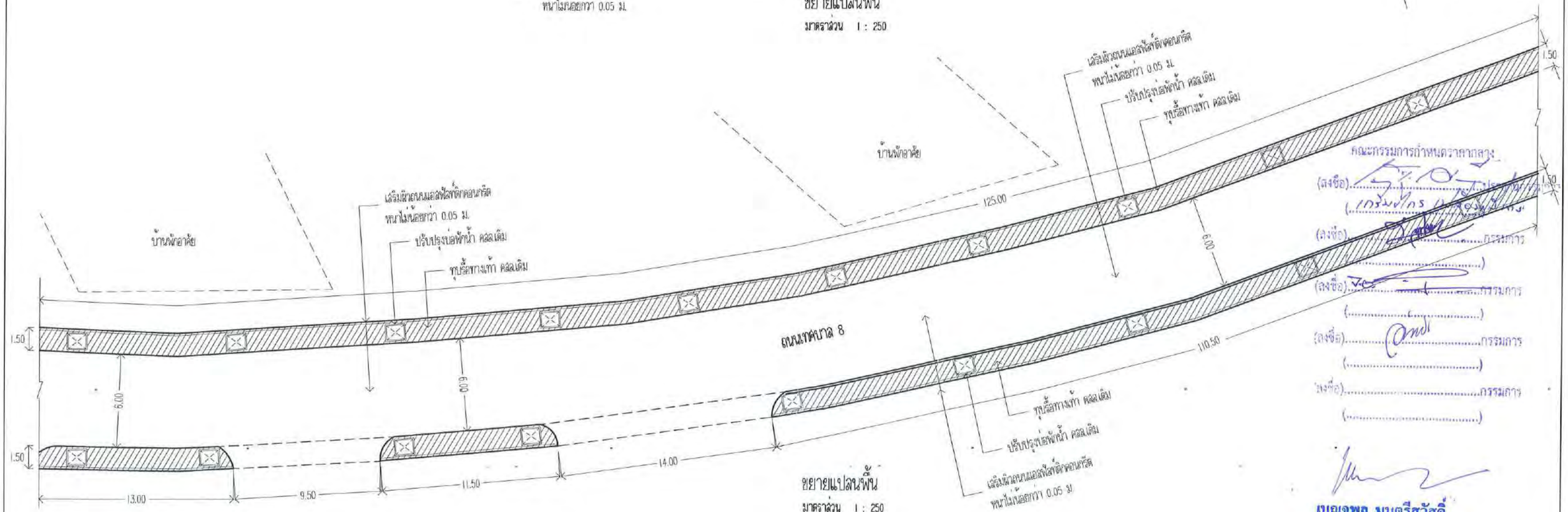

ขยายแปลนพื้น

มาตราส่วน 1 : 250

คณะกรรมการกำหนดราคากลาง

(ลงชื่อ).....กรรมการ

(.....)

(ลงชื่อ).....กรรมการ

(.....)

(ลงชื่อ).....กรรมการ

(.....)

(ลงชื่อ).....กรรมการ

(.....)

เบญจพล มานตรีสวัสดิ์

ส.ย. 6831

กองช่าง เทศบาลตำบลปะทิว Pathio Subdistrict Municipality	โครงการ ปรับปรุงถนนสายเทศบาล 8 หัวงหวงท้องถิ่น ชพ.ถ 16008	เขียนแบบ	นายอรรถลิทธิ์ เอกวรรณัง นายช่างโยธาอาวุโส	เห็นชอบ	จ.อ.เกรียงไกร เปลี่ยนสินวล ปลัดเทศบาลตำบลปะทิว	วิศวกร.	-	วันที่	28 พฤศจิกายน 2562	แบบแสดง ขยายแปลนพื้น	แผ่นที่ 3
	สถานที่ก่อสร้าง ม.7 ต.บางสน อ.ปะทิว จ.ชุมพร	ตรวจสอบ	นายพรชัย นุ้ยมาก ผู้อำนวยการกองช่าง	อนุมัติ	นายมนต์ชัย โกษฐเพชร นายเทศมนตรีตำบลปะทิว			แบบเลขที่			จำนวนแผ่น 3/8

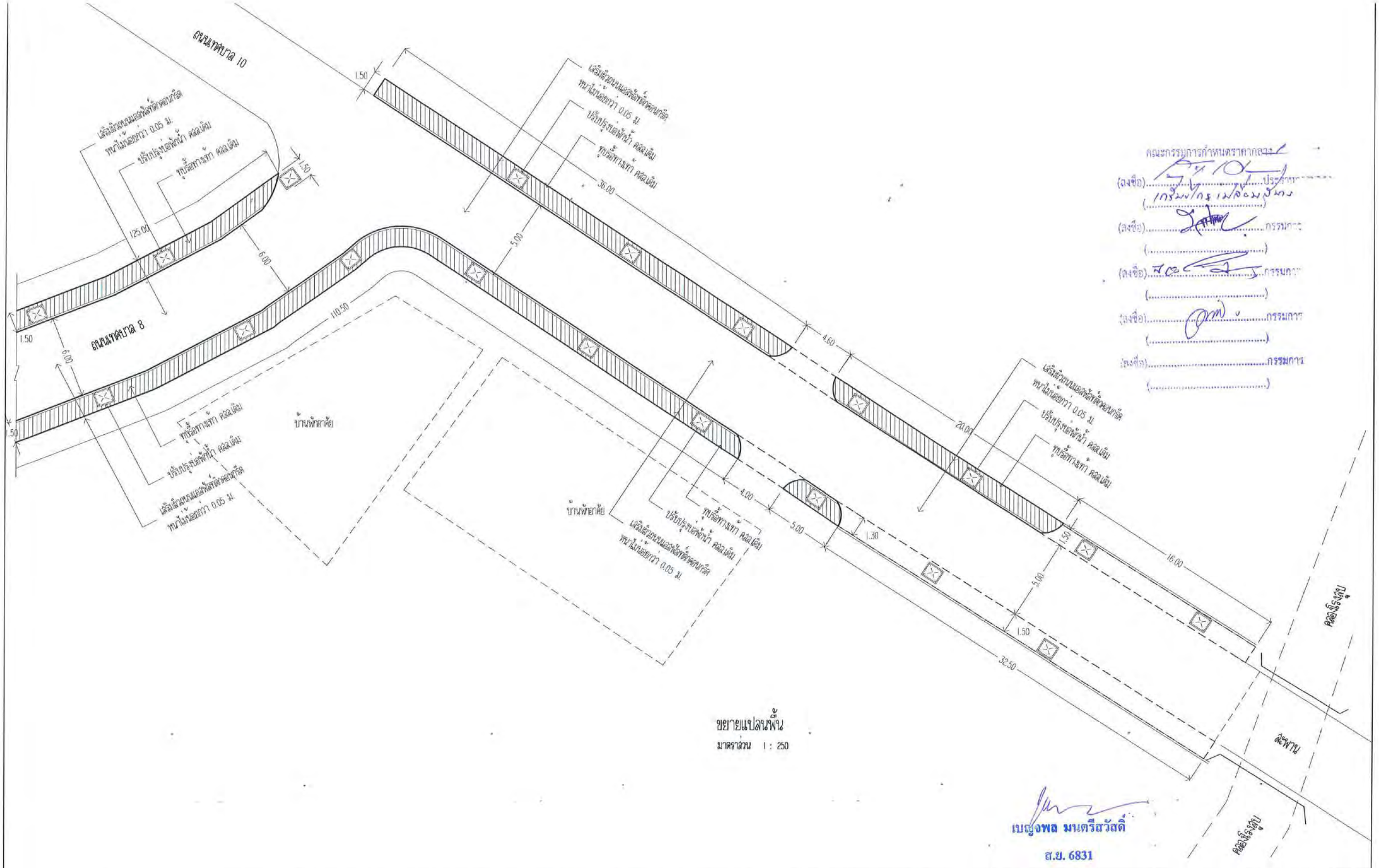

คณะกรรมการกำหนดราคากลาง

(ลงชื่อ).....ประธาน
(เกรียงไกร เปลี่ยนสินวล)

(ลงชื่อ).....กรรมการ
(.....)

(ลงชื่อ).....กรรมการ
(.....)

(ลงชื่อ).....กรรมการ
(.....)

(ลงชื่อ).....กรรมการ
(.....)

เบญจพล มนตรีสวัสดิ์
ส.ย. 6831

กองช่าง เทศบาลตำบลปะทิว Pathio Subdistrict Municipality	โครงการ ปรับปรุงถนนสายเทศบาล 8 ห้าสางหวงท้องถิ่น ชพ.ถ 16008	เขียนแบบ	นายอรรถสิทธิ์ เอกวรรณัง นายช่างโยธาอาวุโส	เห็นชอบ	จ.อ.เกรียงไกร เปลี่ยนสินวล ปลัดเทศบาลตำบลปะทิว	วิศวกร		วันที่	28 พฤศจิกายน 2562	แบบแสดง ขยายแปลนพื้น	แผ่นที่ 4
	สถานที่ก่อสร้าง ม.7 ต.บางสน อ.ปะทิว จ.ชุมพร	ตรวจสอบ	นายพรชัย นุ้ยมาก ผู้อำนวยการกองช่าง	อนุมัติ	นายมนต์ชัย โกษฐเพชร นายกเทศมนตรีตำบลปะทิว			แบบเลขที่			จำนวนแผ่น 4/8

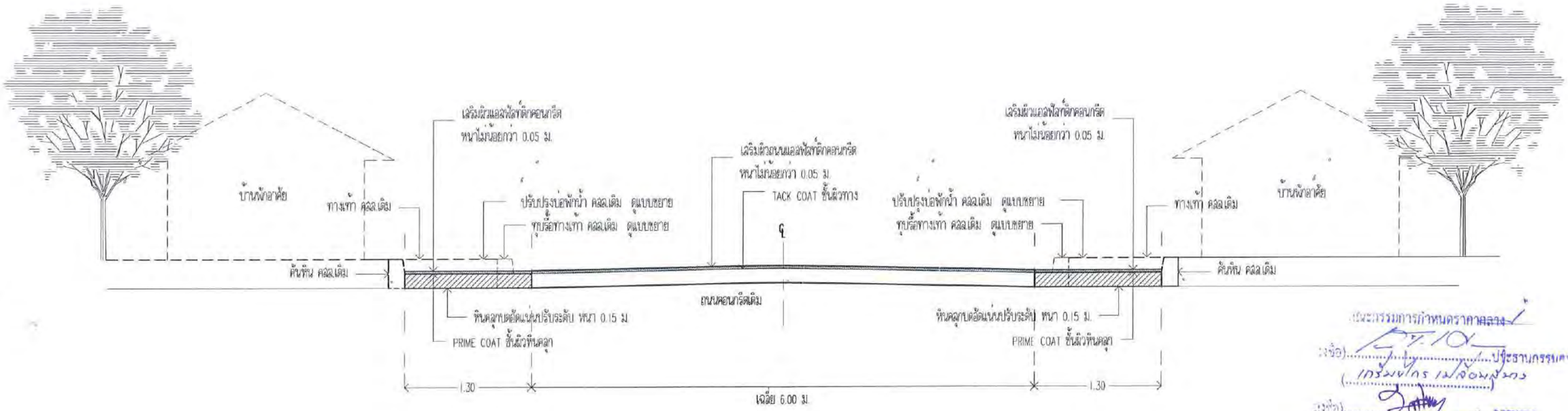

แบบขยายรูปตัด 1-1

มาตราส่วน NOT TO SCALE

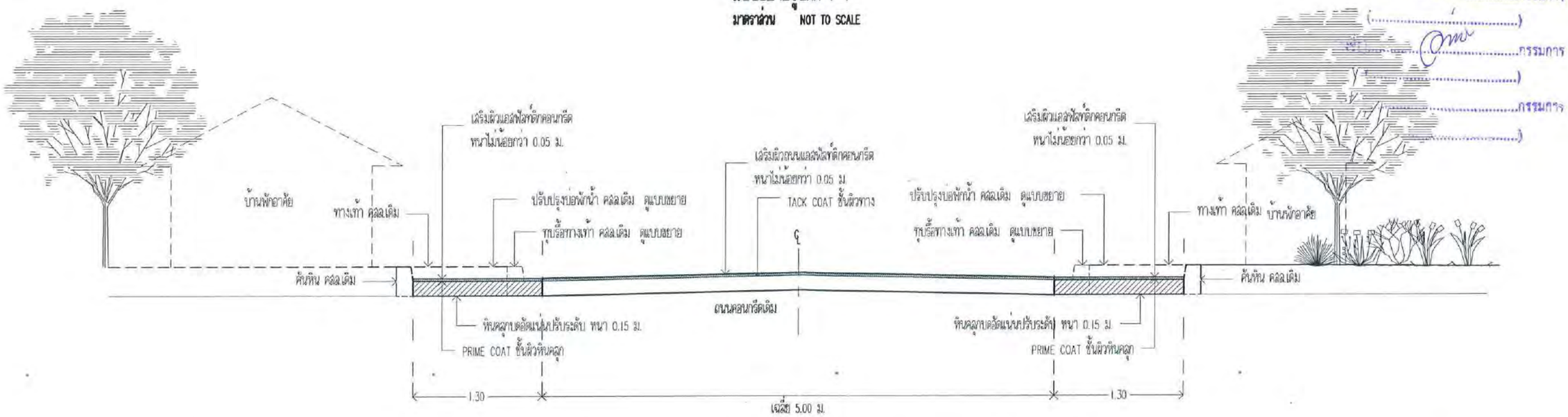

แบบขยายรูปตัด 2-2

มาตราส่วน NOT TO SCALE

เมื่อกรรมการกำหนดราคากลาง

(ลงชื่อ).....ประธานกรรมการ
(เกรียงไกร เปลี่ยนสินวล)
(ลงชื่อ).....กรรมการ
(.....)
(ลงชื่อ).....กรรมการ
(.....)
(ลงชื่อ).....กรรมการ
(.....)
(ลงชื่อ).....กรรมการ
(.....)

เบญจพล มนตรีสวัสดิ์
ส.ย. 6831

กองช่าง เทศบาลตำบลปะทิว Pathio Subdistrict Municipality	โครงการ ปรับปรุงถนนสายเทศบาล 8 ห้สางหวงท้องถิ่น ชพ.ถ 16008	เขียนแบบ	นายอรรถสิทธิ์ เอกวรรณัง นายช่างโยธาอาวุโส	เห็นชอบ	จ.อ.เกรียงไกร เปลี่ยนสินวล ปลัดเทศบาลตำบลปะทิว	วิศวกร.		วันที่	28 พฤศจิกายน 2562	แบบแสดง แบบขยาย รูปตัด 1-1 แบบขยาย รูปตัด 2-2	แผ่นที่ 5
	สถานที่ก่อสร้าง ม.7 ต.บางสน อ.ปะทิว จ.ชุมพร	ตรวจสอบ	นายพรชัย นุ้ยมาก ผู้อำนวยการกองช่าง	อนุมัติ	นายมนต์ชัย โกษฐเพชร นายกเทศมนตรีตำบลปะทิว			แบบเลขที่			จำนวนแผ่น 5/8

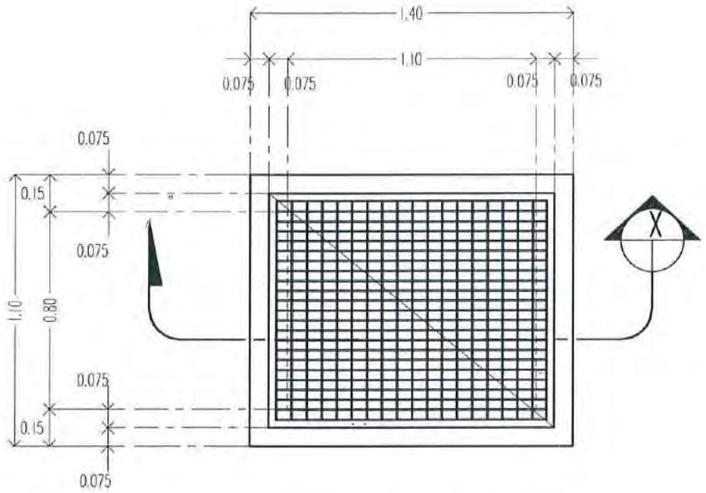

แปลนปากบ่อพักน้ำ คสล.(เดิม)

มาตราส่วน 1:25

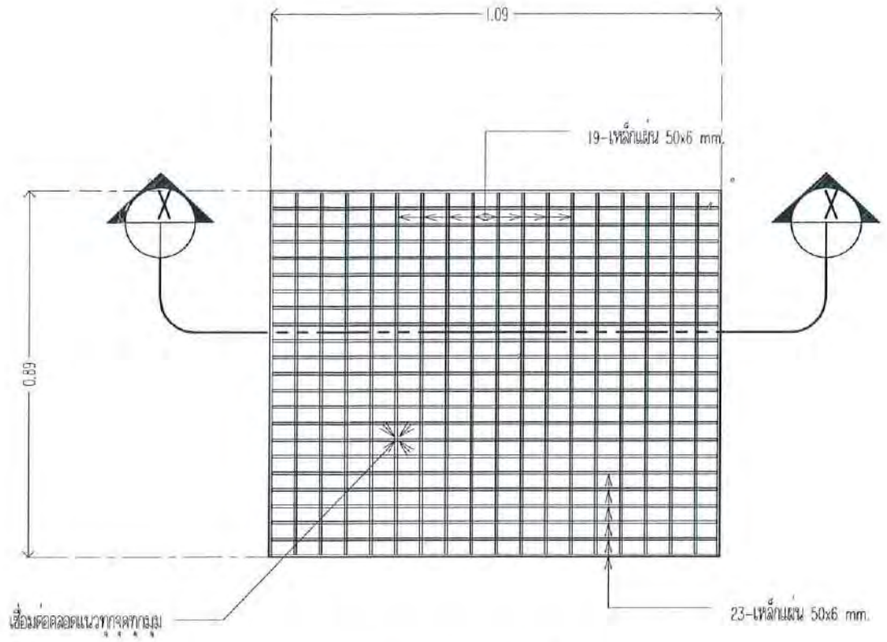

แบบขยายฝาปิดตะแกรงเหล็ก

มาตราส่วน 1:15

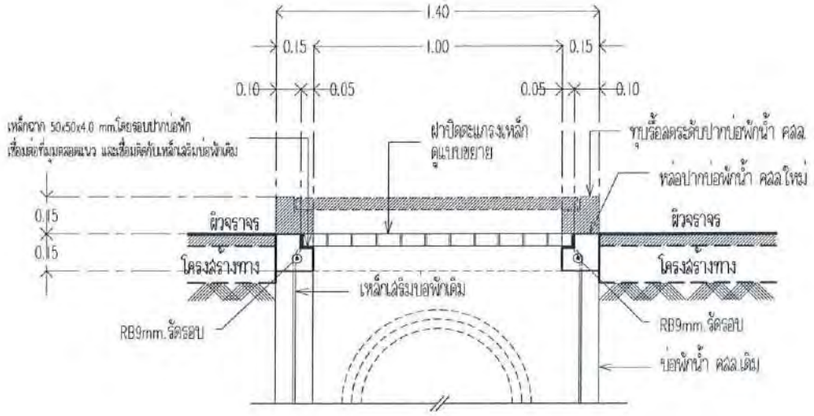

แบบขยายลดระดับปากบ่อพักน้ำ คสล.(เดิม)

มาตราส่วน 1:25

คณะกรรมการกำหนดราคากลาง

(ลงชื่อ).....ประธานกรรมการ

(.....)

(ลงชื่อ).....กรรมการ

(.....)

(ลงชื่อ).....กรรมการ

(.....)

(ลงชื่อ).....กรรมการ

(.....)

(ลงชื่อ).....กรรมการ

(.....)

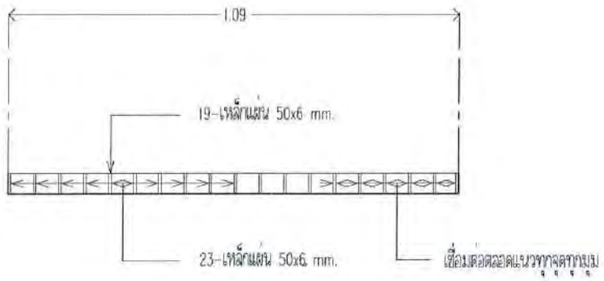

แบบขยายรูปตัด Ⓧ-Ⓧ

มาตราส่วน 1:15

เบญจพล มนตรีสวัสดิ์

ส.ย. 6831

เทศบาลตำบลปะทิว Pathio Subdistrict Municipality	โครงการ ปรับปรุงถนนสายเทศบาล 8 ห้างหวงท้ายถิ่น ชพ.ถ 16008	เขียนแบบ	นายอรรถสิทธิ์ เลการรณ์ง นายช่างโยธาอาวุโส	เห็นชอบ	จ.อ.เกรียงไกร เปี่ยมสินวล ปลัดเทศบาลตำบลปะทิว	วิศวกร		วันที่	28 พฤศจิกายน 2562	แบบแสดง	แบบขยายปรับปรุงบ่อพักน้ำ คสล ขยายงานฝาปิดตะแกรงเหล็ก รายละเอียดถนนคอนกรีตเสริมเหล็ก แบบขยายรอยต่อคอนกรีต	แผ่นที่ 6
	สถานที่ก่อสร้าง ม.7 ต.บางสน อ.ปะทิว จ.ชุมพร	ตรวจสอบ	นายพรสัย นุ้ยมาก ผู้อำนวยการกองช่าง	อนุมัติ	นายเมนต์ชัย โกษฐเพชร นายเทศมนตรีตำบลปะทิว			แบบเลขที่				จำนวนแผ่น 6/8

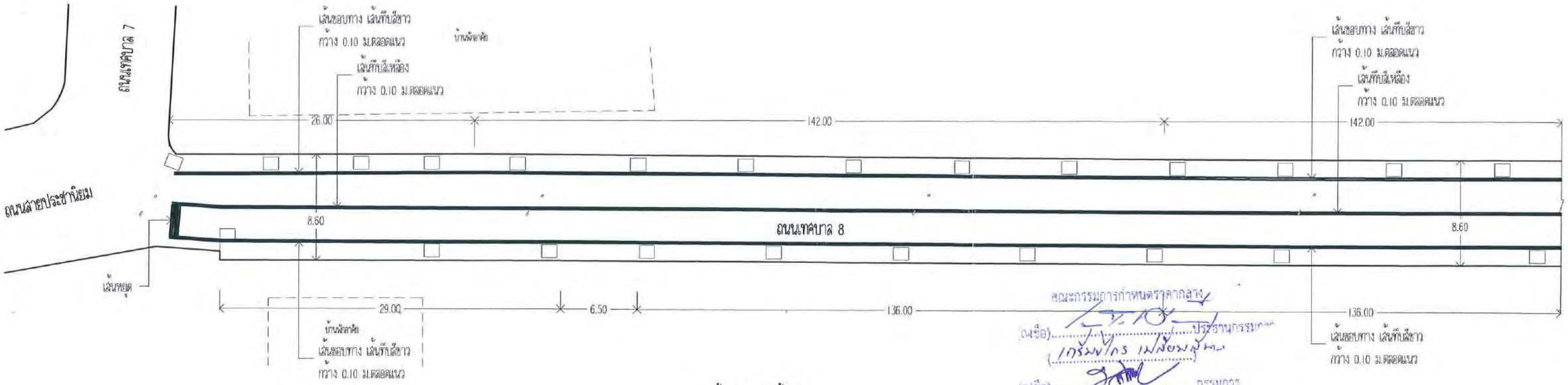

แปลนพื้น ดำเนินการแล้วเสร็จ
มาตราส่วน 1 : 350

คณะกรรมการกำหนดราคากลาง
(ลงชื่อ).....ประธานกรรมการ
(เกรียงไกร เมืองมูล)
(ลงชื่อ).....กรรมการ
(.....)
(ลงชื่อ).....กรรมการ
(.....)
(ลงชื่อ).....กรรมการ
(.....)
(ลงชื่อ).....กรรมการ
(.....)

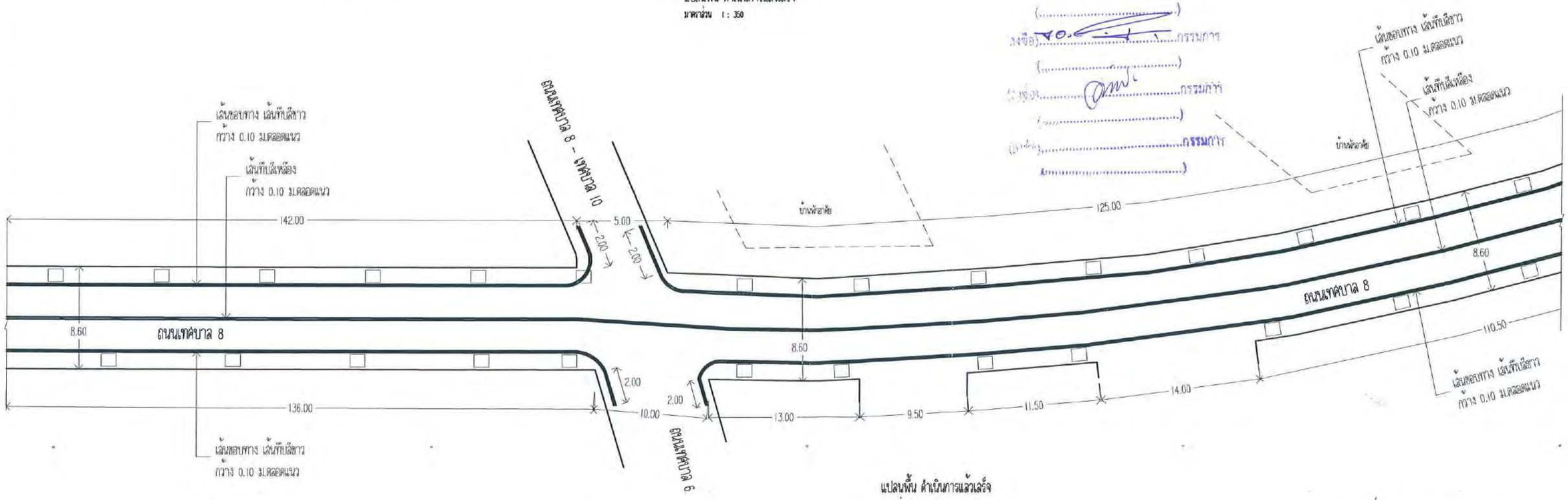

แปลนพื้น ดำเนินการแล้วเสร็จ
มาตราส่วน 1 : 350

เบญจพล มนตรีสวัสดิ์
ส.ย. 6831

กองช่าง เทศบาลตำบลปะทิว Pathiu Subdistrict Municipality	โครงการ ปรับปรุงถนนสายเทศบาล 8 หลังหวงท้องถิ่น ชพ.ถ 16008	เขียนแบบ	นายอรรถสิทธิ์ เอกวิรรณัง นายช่างโยธาชำนาญงาน	เห็นชอบ	จ.อ.เกรียงไกร เปลี่ยนสินวล ปลัดเทศบาลตำบลปะทิว	วิศวกร		วันที่	28 พฤศจิกายน 2562	แบบแสดง แบบขยายงานเส้นจราจร	แผ่นที่ 7
	สถานที่ก่อสร้าง ม.7 ต.บางสน อ.ปะทิว จ.ชุมพร	ตรวจสอบ	นายพรชัย นุ้ยเมาก ผู้อำนวยการกองช่าง	อนุมัติ	นายมนต์ชัย โกษฐเพชร นายกเทศมนตรีตำบลปะทิว			แบบเลขที่			จำนวนแผ่น 8/8

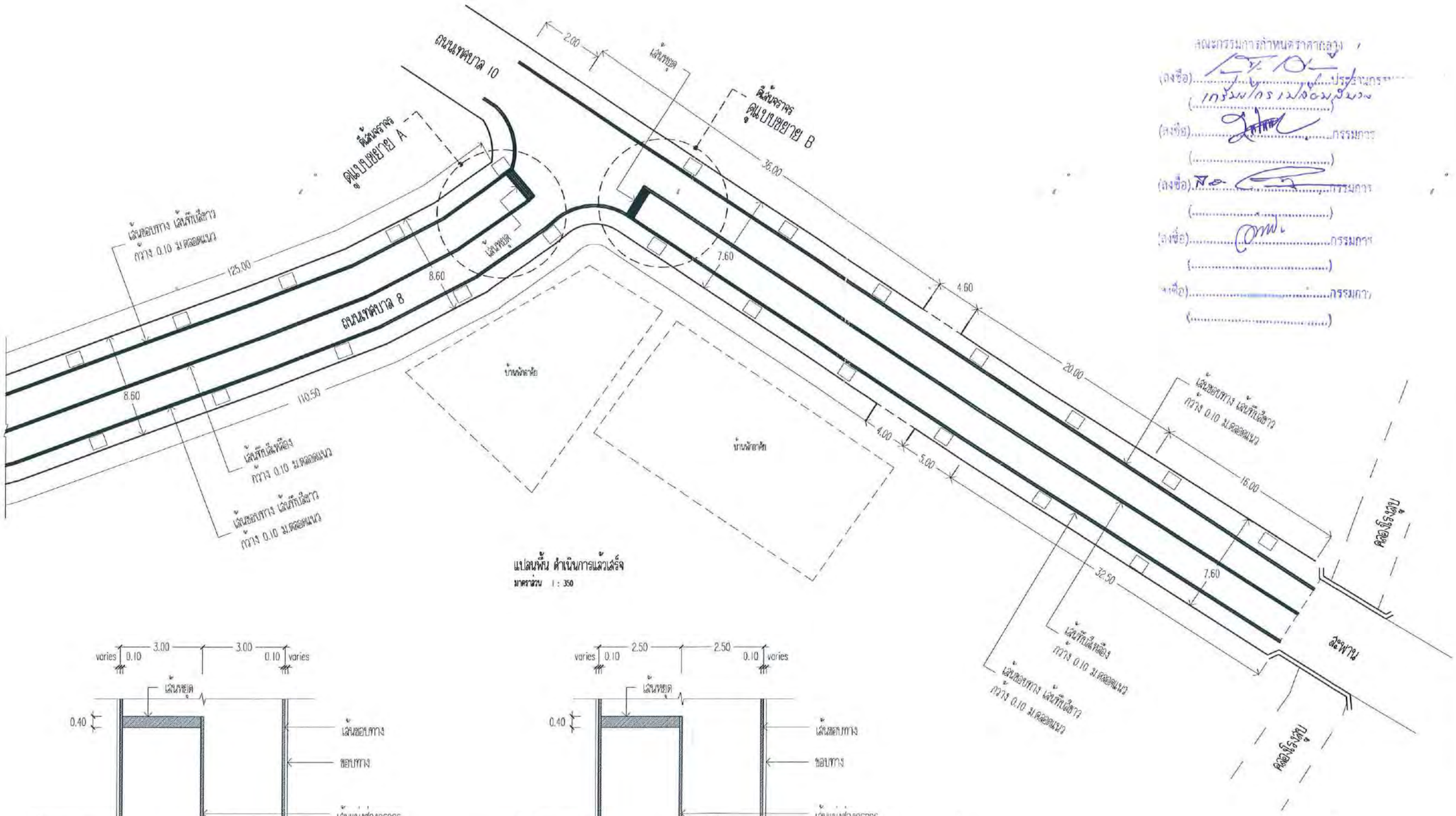

แปลนพื้น ดำเนินการแล้วเสร็จ

มาตราส่วน 1 : 350

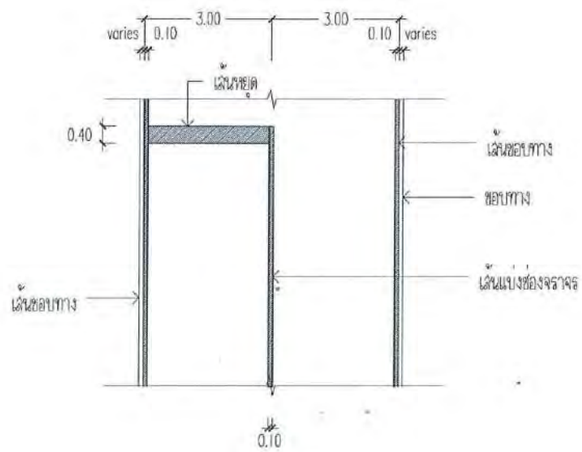

แบบขยาย A

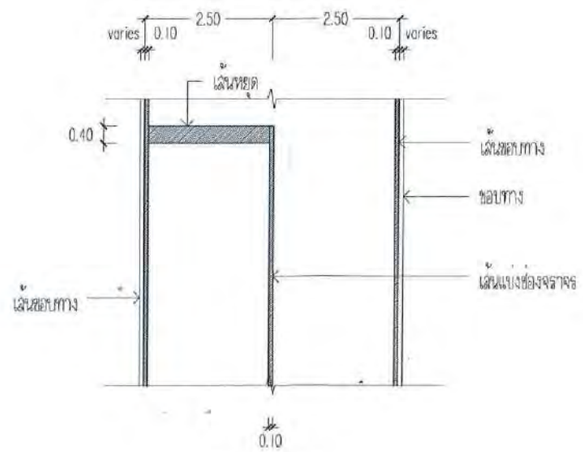

แบบขยาย B

คณะกรรมการกำหนดราคากลาง

(ลงชื่อ).....ประธานกรรมการ

(.....)

(ลงชื่อ).....กรรมการ

(.....)

(ลงชื่อ).....กรรมการ

(.....)

(ลงชื่อ).....กรรมการ

(.....)

(ลงชื่อ).....กรรมการ

(.....)

เบญจพล มนตรีสวัสดิ์

ส.ย. 6831

กะช่าง เทศบาลตำบลปะทิว Pathio Subdistrict Municipality	โครงการ ปรับปรุงถนนลายเทศบาล 8 ช่องทางช่องใน ช.พ.ย 16008 แบบขยาย A RUMBLE STRIPS	เขียนแบบ	นายอรรถสิทธิ์ เอกวรรณัง นายช่างโยธาอาวุโส	เห็นชอบ	จ.อ.เกรียงไกร เปลี่ยนสินวล ปลัดเทศบาลตำบลปะทิว	วิศวกร		วันที่	28 พฤศจิกายน 2562	แบบแสดง แบบขยายงานเส้นจราจร	แผ่นที่ 8
	สถานที่ก่อสร้าง ม.7 ต.บางสน อ.ปะทิว จ.ชุมพร	ตรวจสอบ	นายพรชัย นุ้ยมาก ผู้อำนวยการกองช่าง	อนุมัติ	นายมนต์ชัย โกษฐเพชร นายเทศมนตรีตำบลปะทิว			แบบแสดงที่			จำนวนแผ่น 8/8

แบบ ปร.

สรุปผลการประมาณราคาก่อสร้างเป็นราคากลาง

ประเภทงาน งานทาง

โครงการ ปรับปรุงซ่อมแซมถนนคอนกรีตเสริมเหล็ก

ปริมาณงาน ขนาดกว้าง 5.00 - 6.00 เมตร ยาว 380 เมตร

สถานที่ก่อสร้าง ถนนสายเทศบาล 8 หมู่ที่ 7 ตำบลบางสน อำเภอปะทิว จังหวัดชุมพร

เจ้าของงาน เทศบาลตำบลปะทิว

หน่วยงานออกแบบแปลนและรายการ เทศบาลตำบลปะทิว

แบบเลขที่ –

ประมาณราคาตามแบบ ปร.4 จำนวน 1 แผ่น

วันที่ประมาณราคา 26 พฤศจิกายน 2563

ระยะเวลาดำเนินการ 90 วัน

ลำดับที่	ลำดับ	ค่าวัสดุและค่าแรงงาน	Factor F	ค่าก่อสร้างทั้งหมด	หมายเหตุ
1	ประเภทงานทาง	1,237,001.00	1.3795	1,706,442.88	
	เงื่อนไข				
	เงินล่วงหน้าจ่าย.....0.....%				
	เงินประกันผลหัก.....0.....%				
	ดอกเบี้ยเงินกู้.....5.....%				
	ภาษีมูลค่าเพิ่ม.....7.....%				
สรุป	รวมค่าก่อสร้างทั้งสิ้น			1,706,442.88	
	คิดเป็นเงินงบประมาณเพียง			1,706,400.00	
	(ตัวอักษร) หนึ่งล้านเจ็ดแสนหกพันสี่ร้อยบาทถ้วน				

คณะกรรมการกำหนดราคากลาง ตามคำสั่งเทศบาลตำบลปะทิวที่ 610/2563 ลงวันที่ 24 พฤศจิกายน 2563

ได้มีมติเห็นชอบราคากลางเมื่อวันพฤหัสบดีที่ 26 พฤศจิกายน 2563

(ลงชื่อ) จ่าเอก.....ประธานกรรมการ

(เกรียงไกร เปลี่ยนสีนวล)

(ลงชื่อ).....กรรมการ

(นายพรชัย นุ้ยมาก)

(ลงชื่อ) จ่าเอก.....กรรมการ

(ภาสกร ปานอุดม)

(ลงชื่อ).....กรรมการ/เลขานุการ

(นายอรรถสิทธิ์ เอกวรรณัง)

รายละเอียดประมาณราคา

โครงการ ปรับปรุงซ่อมแซมถนนคอนกรีตเสริมเหล็ก

ปริมาณงาน ขนาดกว้าง 5.00 - 6.00 เมตร ยาว 380 เมตร

สถานที่ก่อสร้าง ถนนสายเทศบาล 8 หมู่ที่ 7 ตำบลบางสน อำเภอปะทิว จังหวัดชุมพร

ผู้ประมาณราคา นายอรรถสิทธิ์ เอกวรรณัง นายช่างโยธาชำนาญงาน

ประมาณราคาวันที่ 26 พฤศจิกายน 2563

ลำดับที่	รายการ	หน่วย	ปริมาณงาน	ราคาต่อหน่วย	ราคาทุน
1	งานทุบรื้อทางเท้า คสล.เดิม	ลบ.ม	92.89	600.00	55,734.00
2	งานปรับปรุงบ่อพักน้ำ คสล.ขนาด 0.80x1.00 ม.	บ่อ	64.00	695.25	44,496.00
3	งานฝาปิดบ่อพักน้ำ คสล.(ฝาปิดตะแกรงเหล็ก)	ฝา	73.00	3,265.98	238,416.54
4	งานหินคลุก	ลบ.ม	110.17	648.17	71,408.89
5	งานลาดแอสฟัลต์ไฟรม์โค๊ต (PRIME COAT)	ตร.ม.	734.47	13.61	9,996.14
6	งานลาดแอสฟัลต์แทคโค๊ต (TACT COAT)	ตร.ม.	2,204.00	13.45	29,643.80
7	งานผิว ASPHALTIC CONCRETE (บนผิวไฟรม์โค๊ต)	ตร.ม.	734.47	260.41	191,263.33
8	งานผิว ASPHALTIC CONCRETE (บนผิวแทคโค๊ต)	ตร.ม.	2,204.00	257.38	567,265.55
9	งานเครื่องหมายจราจรบนผิวทาง.				
	– ตีเส้นจราจรเทอร์โมพลาสติก (สีขาว-สีเหลือง)	ตร.ม.	111.00	259.25	28,776.75
	รวมค่างานต้นทุน				1,237,001.00

คณะกรรมการกำหนดราคากลาง

(ลงชื่อ).....ประธานกรรมการ

(เกรียงไกร เปลี่ยนสีทอง)

(ลงชื่อ).....กรรมการ

(.....)

(ลงชื่อ).....กรรมการ

(.....)

(ลงชื่อ).....กรรมการ

(.....)

(ลงชื่อ).....กรรมการ

(.....)